C.I.Y D.I.®
Ingeniería Aplicada

Capacitación, Innovación y Diseño en Ingeniería

2027

Cursos para Empresas

Capacitación especializada

La capacitación juega un papel primordial para el logro de tareas y proyectos, dado que es el proceso mediante el cual los trabajadores adquieren los conocimientos, herramientas, habilidades y actitudes para interactuar en el entorno laboral y cumplir con el trabajo que se les encomienda.

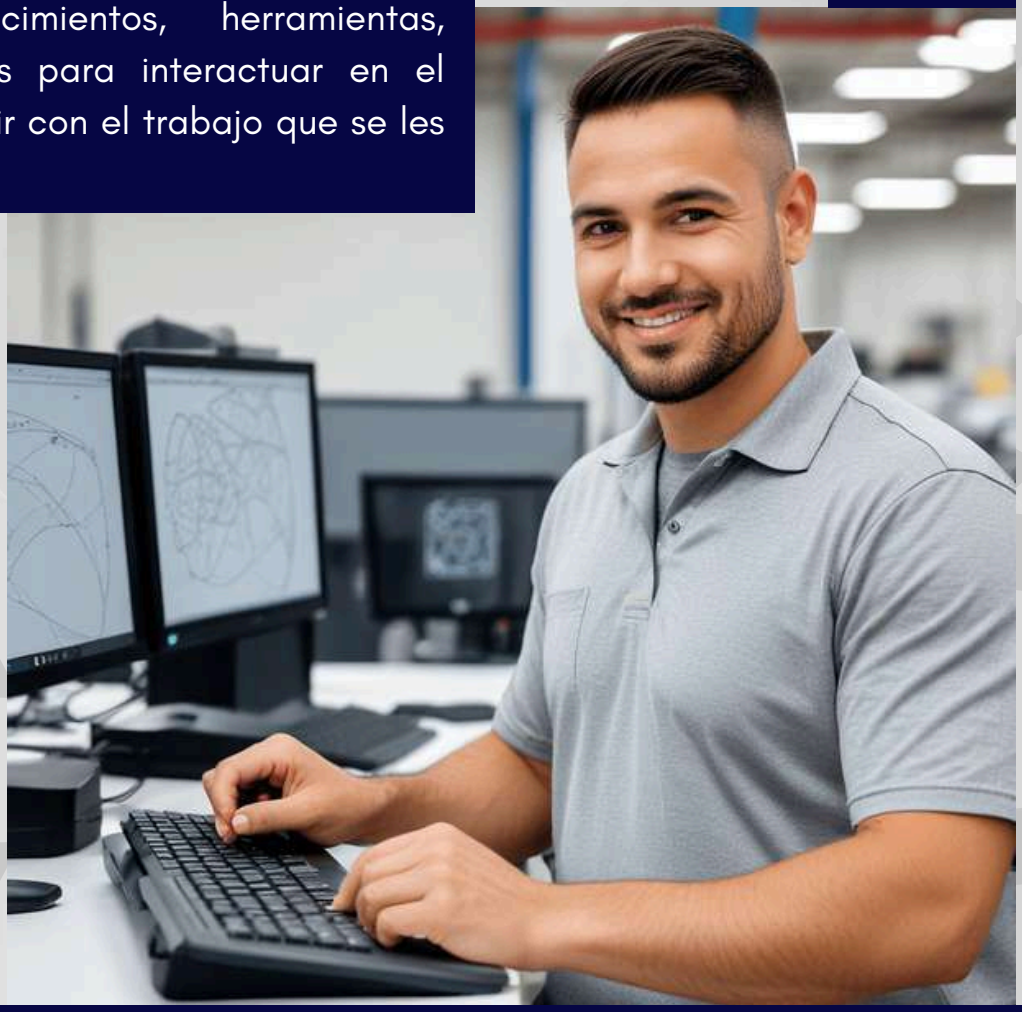

¿Por qué es Importante capacitar a los colaboradores?

- **Mejora de Habilidades y Conocimientos:** Cuando capacitas a alguien, le das las herramientas y el conocimiento para hacer su trabajo mejor. Esto se traduce en más eficiencia, menos errores y, en general, un trabajo de mayor calidad.
- **Aumento de la Productividad:** Si la gente sabe cómo hacer las cosas de manera más efectiva, ¡van a producir más! Esto es un win-win: el colaborador se siente más competente y la empresa ve resultados.
- **Mayor Compromiso y Motivación**: Cuando una empresa invierte en su gente, se nota. Sentirse valorado y ver que hay oportunidades de crecimiento hace que los empleados estén más contentos, motivados y comprometidos con su trabajo y con la empresa. ¡Nadie quiere sentirse estancado!
- **Adaptación al Cambio**: La capacitación ayuda a que los colaboradores se mantengan al día y puedan adaptarse a los cambios sin problemas, lo que mantiene a la empresa competitiva.
- **Reducción de la Rotación de Personal:** Si los empleados se sienten capacitados, valorados y ven un futuro en la empresa, es mucho menos probable que busquen otras oportunidades.



- **Mejora de la Innovación:** Un equipo bien capacitado no solo ejecuta, sino que también puede pensar de forma más creativa y proponer nuevas ideas.
- **Satisfacción del Cliente:** Al final, todo esto repercute en los clientes. Un equipo más competente y motivado ofrece un mejor servicio o producto, lo que lleva a clientes más satisfechos y leales.

Modalidades

Presenciales

El instructor acude presencialmente a impartir el curso en:

- Las instalaciones de la empresa
- En nuestras instalaciones
- En sucursales asociadas
- En un hotel o centro de capacitación
- Se entrega material impreso
- Se apoya con el contenido de la plataforma de capacitación.



En vivo o remoto

Son clases impartidas en:

- Tiempo real, es decir en días y horarios definidos
- El instructor explica y comparte el curso, desde su computadora,
- Se usa Teams, skype, Zoom, Zoho Meeting, etc.
- Los participantes están tomando el curso y participando, desde su computadora.



En línea

En esta modalidad

- El participante entra a la plataforma de capacitación en el tiempo designado por él mismo.
- Pueden acceder 24/7/365
- Contiene todo el material del curso, que puede ser: documentación técnica, normas, videos, archivos step, iges, animaciones y actividades interactivas, y lo que sea necesario para un aprendizaje efectivo.
- Puede contactar a su instructor si tiene dudas.



Diplomados y cursos de diseño en ingeniería

C.I.Y D.I.

1. Skecth ING Bocetaje de piezas mecánicas para ingenieros
2. Dibujo técnico industrial (manual)
3. Interpretación y elaboración de planos mecánicos
4. GD&T ASME Y14.5 - 2018
5. GD&T ASME and GPS ISO 1101 Standard
6. Sistema de roscas. Generalidades
7. Análisis de tolerancias stack-up
8. Fundamentos de metrología dimensional
9. Dimensioning and tolerancing principles for Gages and Fixtures ASME Y14.43-2011
10. Fundamentos de diseño de dispositivos de control (Fixtures)
11. Introducción al diseño de estaciones de ensamble
12. Diseño de recipientes de sujetos a presión
13. I Fundamentos de diseño de troqueles de corte y punzonado
14. II Fundamentos de diseño de troqueles de estampado y embutido
15. III Fundamentos de diseño de troqueles de calibrado progresivo
16. Diseño de máquinas y herramientas
17. GD&T ASME Y14.5 - 2018 Avanzado

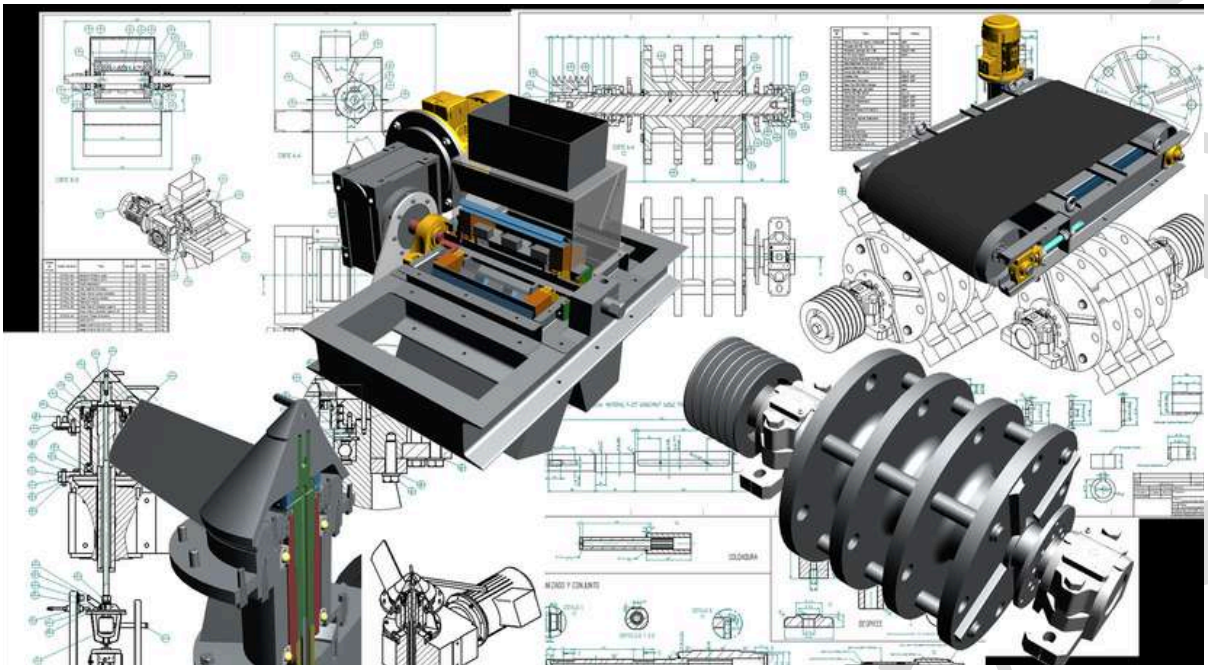

Cursos y certificaciones de calidad en ingeniería

1. Metodología 5s
2. Fabrica visual
3. Problem solving, con la metodología six sigma
4. Las 7 herramientas básicas de la calidad
5. Core tools básico IATF 16949 (APQP, PPAP, AMEF, CP, SPC, MSA)
6. APQP Planificación avanzada de la calidad del producto
7. AMEF Análisis de modo y efecto de la falla
8. SPC Control estadístico del proceso
9. MSA Análisis del sistema de medición
10. PPAP Proceso de aprobación de las fases de producción
11. Plan de control
12. Interpretación IATF 16949 : 2016
13. VDA 6.3 Auditoría de proceso
14. Minitab básico
15. Sistema de gestión de calidad
16. Técnicas de solución de problemas
17. Formación de auditores externos IATF 16949
18. Formación de auditores externos ISO 14001
19. Administración de proyectos
20. Value stream Mapping
21. Kaizen
22. TPM (Mantenimiento productivo total)
23. Trabajo estándar
24. Core tools avanzado con Minitab (SPC y MSA)
25. Reverse FMEA
26. APQP + PPAP Desarrollo y aprobación de nuevos productos
27. 8 Disciplinas
28. Liderazgo y concientización
29. Enfoque al cliente
30. Riesgos y su gestión

31.Competencias (DNC)
32.Concientización y empoderamiento del personal
33.Comunicación
34.Control de documentos
35.Selección de proveedores
36.Trazabilidad
37.Almacenamiento básico
38.IATF 16949 Concientización para directivos
39.Práctica de auditoría
40.ISO 9001 - Interpretación de la norma
41.ISO 9001 Formación de auditores internos
42.ISO 9001 Práctica de auditoría
43.ISO 14001 Interpretación de la norma
44.ISO 14001 Formación de auditores internos
45.ISO 14001 Práctica de auditoría
46.ISO 45001 Práctica de auditoría
47.ISO 45001 Formación de auditores internos
48.ISO 45001 Práctica de auditoría
49.ISO19011 Auditoría de sistemas de gestión
50.ISO 31000 Directrices para la gestión de riesgos
51.ISO 17025 Interpretación de requisitos
52.ISO 37001 Interpretación y concientización
53.ISO 21001 Interpretación y concientización
54.Green Belt (six sigma)
55.Mejora continua
56.Ford Q1
57.Guía CQI 8 LPA (layered process audit)
58.Auditoría para laboratorios de metrología ISO 17025
59.Requerimientos específicos para FORD para la nueva certificación IATF 2022

Cursos y certificaciones de calidad en ingeniería

60.New electric Q1 MSA
61.Sistema FORD y pantallas para dar fechas PPAP sistema VPP
62.FORD GPDS (Schedule A)
63.Global MMOG V5
64.Sistema de control de inventarios DDL CMMS3
65.Ford Capacity Analysis Car 5.6
66.Asesoría SAP, SNC
67.Sistema de control de inventarios y envío de partes de producción a plantas Ford electronic DDL Avanzado
68.SREA Supplier request Eng approval
69.Global phase PPAP
70.Asesoría SUPER G
71.FORD GLOBAL 8 Ds
72.FORD MP&L and Delivery trainning
73.LEAN MFG
74.QOS
75.FORD FMEA Handbook & the AIAG & VDA FMEA Handbook
76.Certification Six Sigma Green Belt



Ingeniería de Detalle y Dimensional Management

1. Diplomado en Dimensional Management
2. Diplomado en Diseño y Análisis de tolerancias
3. Diplomado en Administración de proyectos de desarrollo del sector automotriz
4. Interpretación de Dibujos de ingeniería mecánica
5. Acotación funcional
6. Dimensionado y tolerado geométrico para piezas y ensambles
7. Dimensionado y tolerado geométrico para dispositivos
8. Fundamentos de análisis de tolerancias (1D & 2D Stackup tolerances)
9. Control estadístico de procesos para especialistas de diseño
10. Finanzas para áreas de ingeniería
11. Diseño de troqueles para procesos de estampado de lámina
12. Diseño de Moldes para procesos de inyección de plásticos
13. Estampado de lámina metálica en frio y caliente

- **Diplomado en Diseño, Administración de proyectos de desarrollo del sector automotriz**

Manejo de Software especializado y Normativas

Capacitación en manejo de Software especializado

1. 3DCS Variation Analyst (Modelado Rígido)
2. 3DCS Compliant Modeler (Modelado con deformación)
3. 3DCS Mechanical Modeler (Modelado de mecanismos)
4. FT&A & GD&T para 3DCS y Generación de Dibujos
5. QDM; Creación y Actualización de reportes de medición
6. Análisis y Diseño de Mecanismos y Cinemáticas para el diseño de Función

Cursos para interpretación de normas:

1. VW 010 55: Reference Point System
2. VW 010 57: Statistical Tolerance Calculation of Dimension Chains
3. ISO 1101 GPS: Geometrical tolerancing of Form, Orientation, Location and Run-Out
4. ISO 5459 GPS:Geometrical tolerancing—Datums and datum systems

Cursos de ingeniería de la industria del plástico

1. Diseño industrial en plástico inyectado
2. Polímeros, propiedades y aplicaciones
3. Fundamentos de diseño de piezas de plástico por inyección
4. Fundamentos de diseño y fabricación de moldes por inyección
5. El proceso de Inyección y su optimización
6. Polímeros y el proceso de inyección
7. El proceso de Inyección a través del moldeo científico
8. Programación de máquinas de Inyección
9. Estudio de casos de problemas en inyección
10. Elastómeros
11. Bioplásticos

Diplomado y cursos de Ingeniería Metalúrgica

1. Diplomado de materiales metálicos y sus aplicaciones a la industria
2. Tratamientos térmicos del acero y aplicaciones
3. Mecanismos para la industria
4. Técnicas de fabricación para piezas de fundición para la industria
5. Soldadura (TIG, MIG y STICK)

Diplomado y cursos de ingeniería en Manufactura

1. CNC Torno
2. CNC FRESA
3. Manufactura con NX
4. Manufactura con SolidWorks
5. CAM con Master CAM
6. CAM con CATIA
7. Mecanizado industrial
8. Torno convencional
9. Fresa convencional
10. Diplomado en manufactura CAM (Fresado y torneado CNC)

Cursos de seguridad y mantenimiento industria

1. Seguridad e higiene industrial
2. Introducción a las máquinas y herramientas
3. Metrotécnia
4. Identificación de materiales
5. Herramientas de corte y su afilado
6. Roscas
7. El torno y operaciones de torneado
8. Fresadora y operaciones de fresado
9. Cálculo y tallado de engranes
10. Cálculo de engranes para operarios de máquinas y herramientas

Cursos de Ingeniería Electrónica

1. Electrónica de potencia
2. Arrancadores suaves (Soft Starter) y variadores de frecuencia
3. Electrónica básica

Cursos de matemáticas para ingeniería

1. Estadísticas para ingenieros
2. Excel para ingenieros
3. MATHCAD
4. MATLAB

Cursos de automatización

1. Automatización en Kuka
2. Automatización en Fanuc
3. PLC's

Cursos de ingeniería empresarial, liderazgo y comunicación

1. Industry 4.0. La cuarta revolución industrial
2. Liderazgo positivo
3. Resiliencia en el manejo y resolución de conflictos
4. Estrategias para el manejo del estrés laboral
5. Comunicación asertiva en equipos de trabajo
6. Coaching para la mejora del clima laboral
7. ¿Como enfrentar el desgaste profesional (Burn out)?
8. Prevención de acoso laboral
9. Técnicas de presentación
10. Cursos de inglés con enfoque a negocios y vida profesional
11. Técnicas de redacción y presentación en idioma inglés y español
12. Preparación para certificaciones:

- • IELST
- • TOEFL
- • KET y PET
- • Acreditación del idioma UNAM y UAM



Diplomado de Diseño CATIA

- CATIA I. 2D Sketcher
- CATIA II. 3D Part design
- CATIA III. Ensambles y despieces, assembly design
- CATIA IV. Elaboración de dibujos. Drafting
- CATIA V. Generative Sheet metal Design

Diplomado de Diseño en Ingeniería avanzada con CAD

- Módulo I Diseño de piezas mecanizas complejas
- Módulo II CAD con Superficies
- Módulo III DMU NAVIGATOR
- Módulo IV DMU SPACE ANALYSIS
- Módulo V DMU FITTING
- Módulo VI DMU KINEMATICS

Diplomado de Superficies en CATIA

- CATIA Curso I. Superficies básicas
- CATIA Curso II. Superficies intermedias
- CATIA Curso III. Superficies avanzadas

Otros cursos en especializados en CATIA

- Análisis estructural con CATIA V5
- Análisis de partes y ensambles por elemento finito
- Elaboración de planos con GD&T en CATIA
- Piezas de plástico en CATIA
- Ingeniería inversa en CATIA
- Análisis, validación y simulación cinemática con Catia V5, digital Mock up
- Análisis por elementos finitos con CATIA
- Functional Tolerancing & Annotation con CATIA
- Superficies con Freestyle Sketch Tracer de CATIA
- Superficies con Imagine & Shape Sketch Tracer CATIA

Cursos de ingeniería en diversos softwares

- NX SIEMENS
- CREO PTC
- PRO E
- SOLIDWORKS
- SOLIDEDGE
- MASTERCAM
- MICRO STATION
- AUTOCAD
- INVENTOR
- FUSION 360
- ZW3D

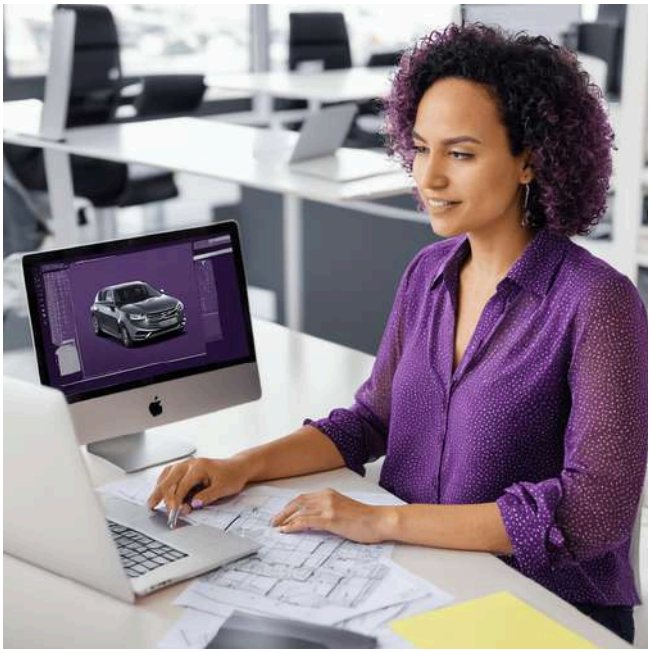

- Diseño CAD en 2D
- Diseño CAD en 3D
- Diseño CAD de esambles
- Diseño CAD de planos
- Diseño CAD de sheet metal
- Diseño CAD de superficies básicas, intermedias y avanzadas
- Análisis de partes y ensambles por elemento finito
- Ingeniería Inversa
- Excel para ingenieros básico y avanzado
- Análisis de partes y ensambles por elemento finito
- Geomagic Design
- Elaboración de planos con GD&T
- Diseño en CAD de Piezas de plástico

En esta modalidad, el participante entra a la plataforma de capacitación en el tiempo designado por él mismo, pueden acceder 24/7, contiene todo el material del curso.

Cursos de Diseño en Ingeniería

1. Interpretación y elaboración de planos mecánicos
2. GD&T ASME Y14.5-2018
3. Sistemas de roscas. Generalidades
4. Análisis de tolerancias Stack-up
5. Dimensioning and Torelancing Principles for Gages and Fixtures ASME Y14.43-2011

Diplomado de Diseño en Ingeniería

Cursos de diseño de herramental -Troqueles

- I Diseño de troqueles de corte y punzonado
- II Diseño de troqueles de estampado y embutido

Diplomado de diseño de troqueles

Cursos de calidad en Ingeniería

1. Metodología 5'S
2. Fábrica visual
3. Problem Solving, con la metodología Six Sigma
4. Las siete herramientas básicas de la calidad
5. Core Tools básico referido a IATF 16949
6. MSA Análisis del Sistema de Medición
7. SPC Control Estadístico del Proceso
8. Plan de control
9. VDA 6.3 Auditoría de proceso
10. Minitab Básico
11. Auditor interno IATF 16949:2016 y Lineamientos 19011:2018_

CAD en CATIA

CATIA I: 2D Sketcher
CATIA II: 3D. Part Design
CATIA III: Ensambles y despieces. Assembly design
CATIA IV: Generación de planos de producto
CATIA V: Sheet metal
CATIA: Curso I. Superficies básico
Diplomado de CAD en CATIA

CAD en ZW3D

1. Curso I. 2D Sketch ZW3D
2. Curso II. Solid Modeling ZW3D
3. Curso III. Assembly design ZW3D
4. Curso IV. 2D Sheet ZW3D (Planos)
5. Sheet metal
6. Curso VI. ZW3D PMI

Diplomado de CAD en ZW3D

CAD en SolidWorks

1. SolidWorks I. Piezas mecánicas en 2D
2. SolidWorks II. Piezas mecánicas en 3D
3. SolidWorks III. Ensambles y despieces
4. SolidWorks IV. Elaboración de Dibujos Mecánicos
5. SolidWorks V. Sheet Metal

Diplomado de CAD en SolidWorks

CAD en SIEMENS NX

1. NX I. Piezas mecánicas en 2D
2. NX II. Piezas mecánicas en 3D
3. NX III. Ensambles
4. NX IV. Elaboración de planos y PMI
5. NX V. Sheet Metal
6. NX VI. Superficies básicas

Diplomado de CAD en SIEMENS NX

CAD en CREO PTC

1. CREO I. 2D Shetching
2. CREO II. Diseño de piezas en 3D
3. CREO III: Diseño de Ensambles
4. CREO IV. Diseño de planos
5. CREO V. Sheet Metal

Diplomado de CAD en CREO Parametric

CAD en inventor

1. Inventor I. Bocetos 2D
2. Inventor II. Modelado en 3D
3. Inventor III. Ensamblajes y elementos de unión
4. Inventor IV. Elaboración de planos técnicos
5. Inventor V. Sheet metal

Diplomado en Inventor

Seguridad en la Industria

1. Seguridad e higiene en la industria

CAD en AutoCAD

1. AutoCAD 2D. Para ingenieros mecánicos, automotrices, industriales y de manufactura
2. AutoCAD 3D. Para ingenieros mecánicos, automotrices, industriales y de manufactura

CAD en Fusion 360

1. I Fusion 360 2D
2. II Fusion 360 3D
3. III Fusion 360 Ensambles
4. IV Fusion 360 Planos
5. V Sheet metal

Diplomado de CAD en Fusion 360

Cursos de la industria del plástico

I Materiales plásticos

II Diseño de piezas para inyección

NUESTROS CLIENTES

Adler Pelzer Group	ALLGAIER Allgaier-Group	ARITEX Engineering since 1961	artifibras
Autoliv	ALUXIM S.A.	BCS Bluff City Steel de Mexico S.A. de C.V.	BENTELER Automotive
BUAP	CALVEK	CIATEC	CIDESI®
CONPLASA INYECCIÓN PLÁSTICA Y SOLUCIONES EN METAL-MECÁNICA	Concorde Group	COREMEX CORTE Y ESTAMPACIÓN DE MÉXICO, S.A. DE C.V.	CORMAPLAST EXPERTISE THE KEY OF OUR SUCCESS
cortina DESIGN ENGINEERING	packaging post-press automation	DFK INTERNATIONAL	Dimai PLATAFORMAS PARA TRABAJO AEREO
Diprolam	DÜRR	EDAG	EGA Eissmann Group Automotive

NUESTROS CLIENTES

ERREKA	estampados zarhofer	EUREKING	faurecia
FEDERAL MOGUL	FFT	Ford	FTE automotive
FULLCAD	Gestamp	HBPO THE MODULE COMPANY	HI-LEX MEXICANA
IACSA Solución a toda prueba	IBAYRO INDUSTRIAL	IBERO PUEBLA	Igcar
INDET	INTEVA PRODUCTS	iQ EXPERIENCE	INSTITUTO TECNOLÓGICO SUPERIOR DE HUETAMO
JEJ INGENIERIA CONSCIENTE	KAYSER AUTOMOTIVE SYSTEMS	kiekert TECHNOLOGY THAT LEADS	koteos

NUESTROS CLIENTES

12 aniversario

LEAR CORPORATION	LEC CAD EXPERTS	Leukhardt Schaltanlagen	LOAR MECATRÓNICA INNOVAR PARA EL FUTURO
LORMA	MAGNA	Margger Ingenieros	MCIO TECHNOLOGY Automation & Service
MIDEXACTO 3D CREAFORM	MILLS PRODUCTS	Mondelēz International	MEC
MYPSA	NB NICRO BOLTA	novatec group	PCC AEROSTRUCTURES
Pelikan	PENTANOVA	PLASTIC OMNIUM	PRESSFORM Automation & Tooling
PRETTL group	PROIC	PROINSA Proquímicos Industriales	Proyectos de Integración BALUARTE www.proyectosbaluarte.com

NUESTROS CLIENTES

12 aniversario

Ofrecemos cursos especializados a empresas u organizaciones. Dichos cursos o programas son basados en las necesidades de cada organización, establecemos un diálogo entre los colaboradores de la empresa a capacitar y los expertos en el tema. Gracias al enfoque de C.I. y D.I. Ingeniería Aplicada, hace que los resultados obtenidos sean más de los esperados.

Contáctanos

C.I.Y D.I.

WhatsApp
+52 2224587897
+52 2227307456

Escríbenos
info@ciydi-ingenieria.com
contacto@ciydi-ingenieria.com

Teléfono de oficina
2202 034488

Visita nuestra página web
https://ciydi-ingenieria.com/
https://ciydi-ingenieria.com/tienda/
https://ciydi-ingenieria.com/in-company/

Síguenos en redes sociales
CIYDI Ingeniería Aplicada

Nuestras instalaciones:
Av. Cuahuthémoc 106, Planta Alta
Col. Ampliación Guadalupe Hidalgo.
Puebla, Pue. C.P. 72480 México.