C.I.Y D.I.

CURSO

NX II. PIEZAS MECÁNICAS EN 3D

En línea

CURSO EN LÍNEA

NX II. Piezas mecánicas en 3D

"Aprende a utilizar esta gran herramienta, creada por la empresa alemana SIEMENS, aplicada al diseño en 3D"

Duración:
40 horas aproximádamente

Modalidad:
En línea, plataforma abierta 24/7

Fecha de inicio:
Cuando quieras.
Acceso casi inmediato al inscribirse.

Normas:
ASME, ISO, ANSI.
Metodologías

Ejercicios:
Más de 200 ejercicios y planos técnicos.

Al finalizar:
Constancia con valor curricular por 40 horas.

Temario:

1. **Selection**
   - Select objets
   - Snap points
2. **Basic features**
   - Primitives
   - Extrude and options
   - Revolve
   - Scale body
   - Edge blend and options
   - Chamfer
   - Hole and options
   - Offset face
   - Shell
   - Draft
   - Datum plane and options
3. **Assosiative copy and trim**
   - Mirror feature
   - Mirror Geometry
   - Pattern feature
   - Pattern geometry
   - Split body
   - Trim body
   - Delete body
4. **Sweeping Features**
   - Sweep along guide
   - Tube
   - Sweept
5. **Booleans**
   - Unite
   - Substract
   - Intersect

CURSO EN LÍNEA

NX II. Piezas mecánicas en 3D

Objetivos:

El participante:

► Utilizará las herramientas de SIEMENS NX para modelar piezas mecánicas, desde las más sencillas, hasta piezas complejas en 3 dimensiones.

► Desarrollará la habilidad modelar piezas mecánicas complejas, con pasos correctos, tanto para su diseño, como para su mecanizado y/o proceso de manufactura.

► Desarrollará la habilidad de interpretar dibujos técnicos.

Perfil de ingreso:

Este curso es útil para todos los estudiantes de cualquier ingeniería, ingenieros, técnicos y diseñadores de la industria metalmecánica.

Los interesados deberán:

- Tener computadora, ya sea de escritorio o laptop con el software instalado.
- Te recomendamos cualquier versión de Siemens NX desde su versión NX7.5 en adelante.
- Contar con una cuenta de correo activa y acceso a Internet para conectarse a la plataforma de capacitación de CIYDI Ingeniería aplicada.

Metodología:

►En esta modalidad, el participante entra a la plataforma de capacitación en el tiempo designado por él mismo, puede acceder 24/7, contiene todo el material del curso, que puede ser: documentación técnica, normas, videos, archivos, animaciones, actividades interactivas y lo que sea necesario para un aprendizaje efectivo.

►El curso está diseñado para 40 horas, el cual puede ser realizado en un periodo máximo de 6 a 8 semanas, la duración del mismo dependerá del tiempo que tú le dediques.

►Para las actividades que se indiquen en el desarrollo del curso, el participante contará con la asistencia de un asesor por WhatsApp, por una hora, en un horario de común acuerdo.

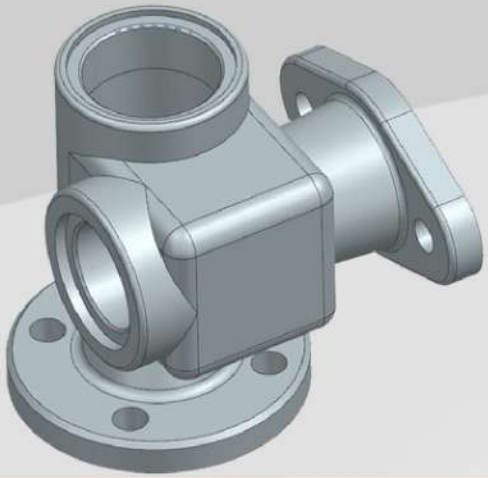

C.I.Y D.I.®
Ingeniería Aplicada

Capacitación especializada

In company | En línea | En vivo | Presenciales

CURSO EN LÍNEA

NX II. Piezas mecánicas en 3D

Material de trabajo

Manual
Contiene la parte teórica del módulo de 3D, descrita detalladamente.

Ejercicios:
Este curso incluye 200 ejercicios, en 3D, acomodados en orden de dificultad, de los más sencillos a los más complicados, descritos paso a paso, algunos de ellos.

Planos:
Este curso incluye 200 planos, en los cuales también desarrollarás la habilidad de interpretar dibujos técnicos.

Este curso incluye:

► Material hecho por un instructor de alto nivel académico y amplia experiencia profesional en el área de diseño en ingeniería.

► Registro en el grupo, donde se comparten vacantes de nuestros socios comerciales o de empresas clientes.

►**Normas:** ASME, ISO, ANSI Metodologías

►Ejemplos, ejercicios y/o prácticas reales orientados a la industria.

►Entrega de constancia de acreditación, con valor curricular, por 40 horas.

INVERSIÓN:

$4,000 MXN

Pregunta por las ofertas de temporadas, hay descuentos importantes, al WhatsApp: 2227 07 41 29 O AL 2224 58 78 97

Inscripciones en

https://ciydi-ingenieria.com/product/nx-ii-piezas-mecanicas-en-3d/

La inscripción es directamente en la página web, tenemos pago con tarjeta de débito o crédito, a meses sin intereses, transferencia, depósito bancario o pago en OXXO.

Si deseas factura, solicítala, antes de inscribirte al curso, enviando un correo a contacto@ciydi-ingenieria.com con todos lo datos de facturación.

¡Síguenos en redes sociales!
CIYDI Ingeniería Aplicada