CURSO

# GD&T ASME Y14.5-2018 Y ELABORACIÓN DE DIBUJOS TÉCNICOS, APLICANDO GD&T

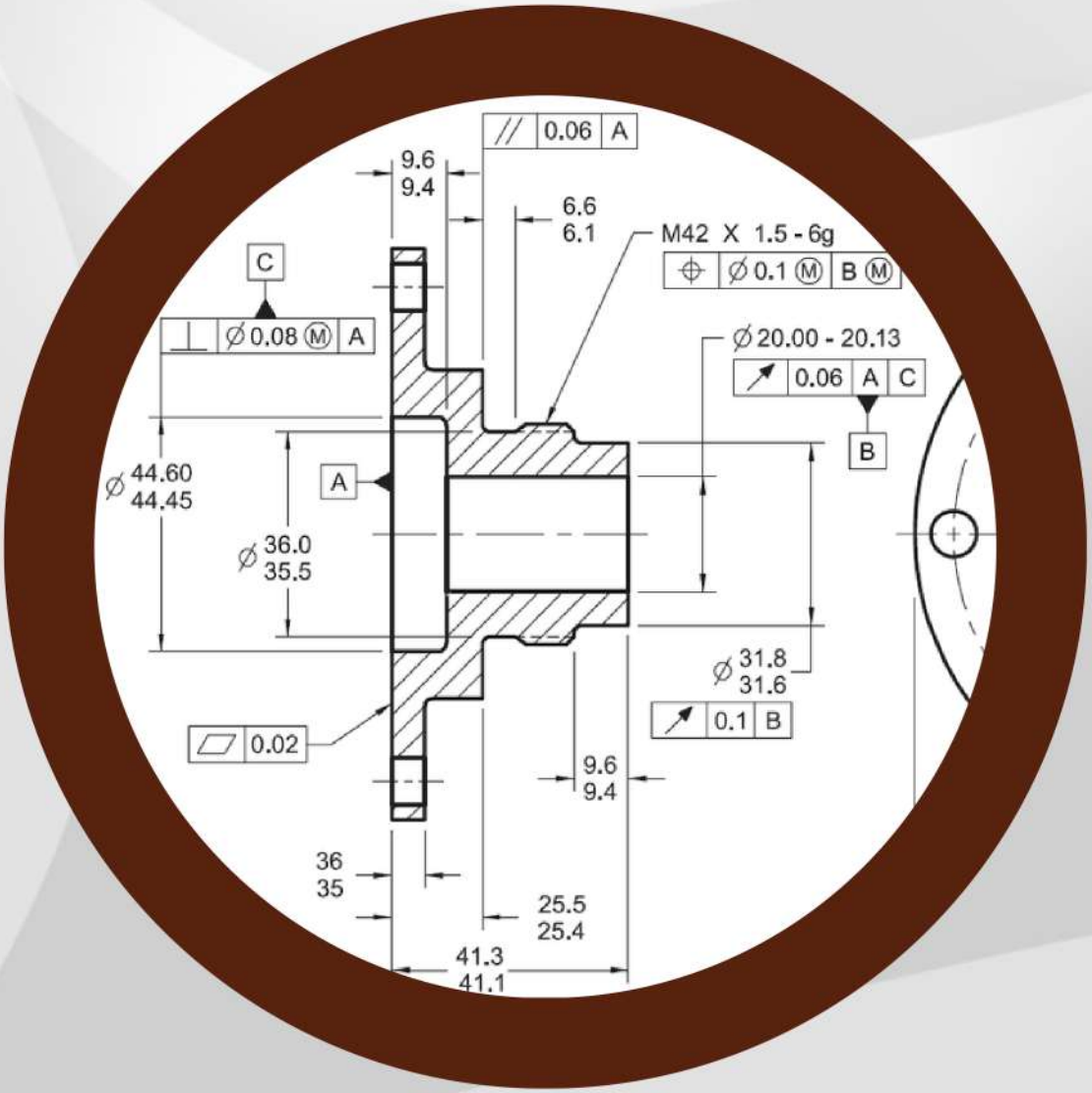


En Línea

CURSO EN LÍNEA

# GD&T ASME Y14.5-2018 Y Elaboración de dibujos técnicos, aplicando GD&T

"Actualízate en este lenguaje internacional de dibujo, conoce su simbología, uso y aplicación en la industria"

**Duración:**
40 horas aproximádamente

**Modalidad:**
En línea, Plataforma abierta 24/7

**Fecha de inicio:**
Cuando quieras. Acceso casi inmediato al inscribirse.

**NORMAS:**
ASME, ISO, ANSI, DIN, JIS, UNE, NOM, NTC.

**Ejercicios:**
Más de 50 Ejercicios
En tu software favorito

**Al finalizar:**
Constancia con valor curricular por 40 horas

## TEMARIO

1. Generalidades
2. Reglas fundamentales y prácticas de dimensionado y tolerado
3. Introducción a GD&T
4. Interpretación de límites, limites de tamaño y modificadores de condición de material
5. Simbología
6. Datos (datum) de referencia
7. Tolerancias de forma
   a. Planicidad
   b. Rectitud
   c. Redondez
   d. Cilindricidad
8. Tolerancias de orientación
   a. Paralelismo
   b. Perpendicularidad
   c. Angularidad
9. Tolerancia de Posición
   a. Posición
   b. Concentricidad (rev. 2009)
   c. Simetría (rev. 2009)
10. Tolerancia de Perfil
    a. Perfil de línea
    b. Perfil de superficie
11. Tolerancia de cabeceo
    a. Cabeceo circular
    b. Cabeceo total
12. Presentación de proyecto
13. Evaluación final

CURSO EN LÍNEA

# GD&T ASME Y14.5-2018 Y Elaboración de dibujos técnicos, aplicando GD&T

Realiza los planos aplicando GD&T, en el software de tu preferencia, utilizarás archivos compatibles con CATIA, NX SIEMENS, CREO PTC, SOLIDWORKS, SOLID EDGE, ZW3D, INVENTOR, FUSION 360, AUTOCAD.

## PREREQUISITOS

Es necesario tener conocimientos y habilidades en Interpretación y elaboración de dibujos mecánicos, de metrología dimensional, así como saber realizar dibujos mecánicos en el software de su preferencia.

## METODOLOGÍA:

► En esta modalidad, el participante entra a la plataforma de capacitación en el tiempo designado por él mismo, puede acceder 24/7, contiene todo el material del curso, que puede ser: documentación técnica, normas, videos, archivos step, iges, animaciones, actividades interactivas y lo que sea necesario para un aprendizaje efectivo.

► El curso está diseñado para 40 horas, el cual puede ser realizado en un periodo máximo de 7 u 8 semanas, la duración del mismo dependerá del tiempo que tú le dediques.

► Para las actividades que se indiquen a lo largo del desarrollo del curso, el participante contará con la asistencia de un asesor por WhatsApp, por 1 hora, en un horario de común acuerdo.

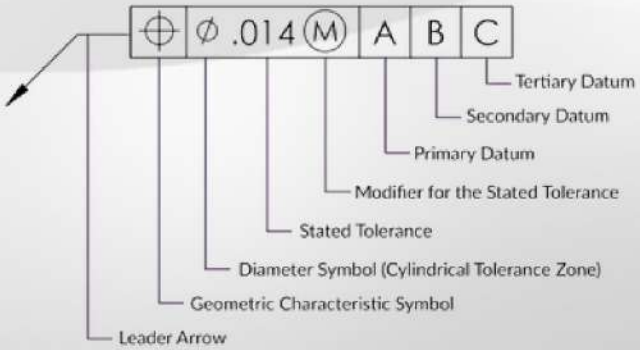


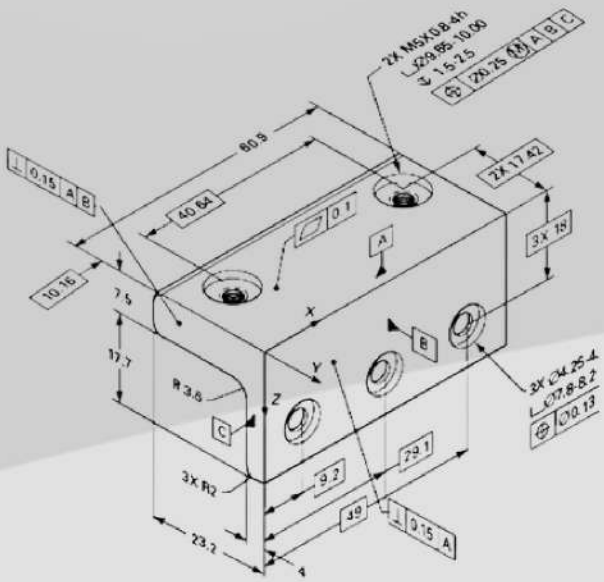

C.I.Y D.I.®
Ingeniería Aplicada

# Capacitación especializada

**In company | En línea | En vivo | Presenciales**

CURSO EN LÍNEA

## GD&T ASME Y14.5-2018 Y Elaboración de dibujos técnicos, aplicando GD&T

### ESTE CURSO INCLUYE:

- Material hecho por un instructor de alto nivel académico y amplia experiencia profesional en el área de diseño en ingeniería.
- Registro en el grupo donde se comparten vacantes de nuestros socios comerciales o de empresas clientes.
- Normas: ASME, ISO, ANSI, DIN, JIZ, UNE, NOM, NTC.
- Ejemplos, ejercicios y/o prácticas reales orientados a la industria
- Recursos de aprendizaje y diseño.
- Tareas, proyecto y/o evaluación.
- Entrega de constancia de acreditación, con valor curricular, por 40 horas.

### Certificados de nuestro instructor:

- Certificado Fundamentals of GD&T Effective training Inc.
- Certificado GD&T skills Effective training Inc.

¡Síguenos en redes sociales!

CIYDI Ingeniería Aplicada

### INVERSIÓN:

$6,000 MXN por persona

Pregunta por las ofertas de temporadas, hay descuentos importantes, al WhatsApp: 2224587897

### Inscripciones en

https://ciydi-ingenieria.com/product/gdt-asme-y14-5-2018/

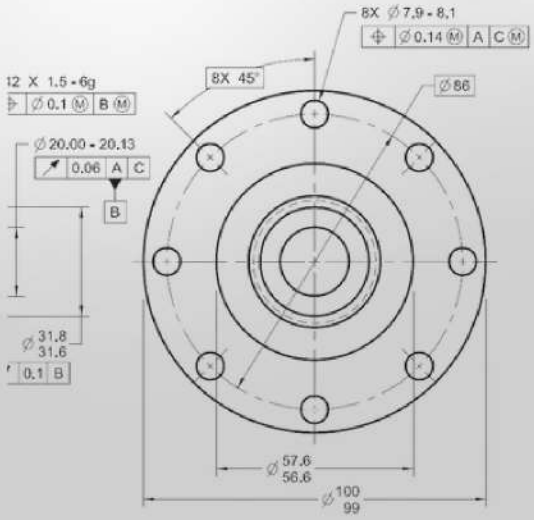


La inscripción es directamente en la página web. Tenemos pago con tarjeta de débito o crédito, a meses sin intereses, transferencia, depósito bancario o pago en OXXO.

Si deseas factura, solicítala antes de inscribirte al curso, enviando un correo a contacto@ciydi-ingenieria.com con todos lo datos de facturación.