CURSO

CATIA IV: GENERACIÓN DE PLANOS DE PRODUCTO

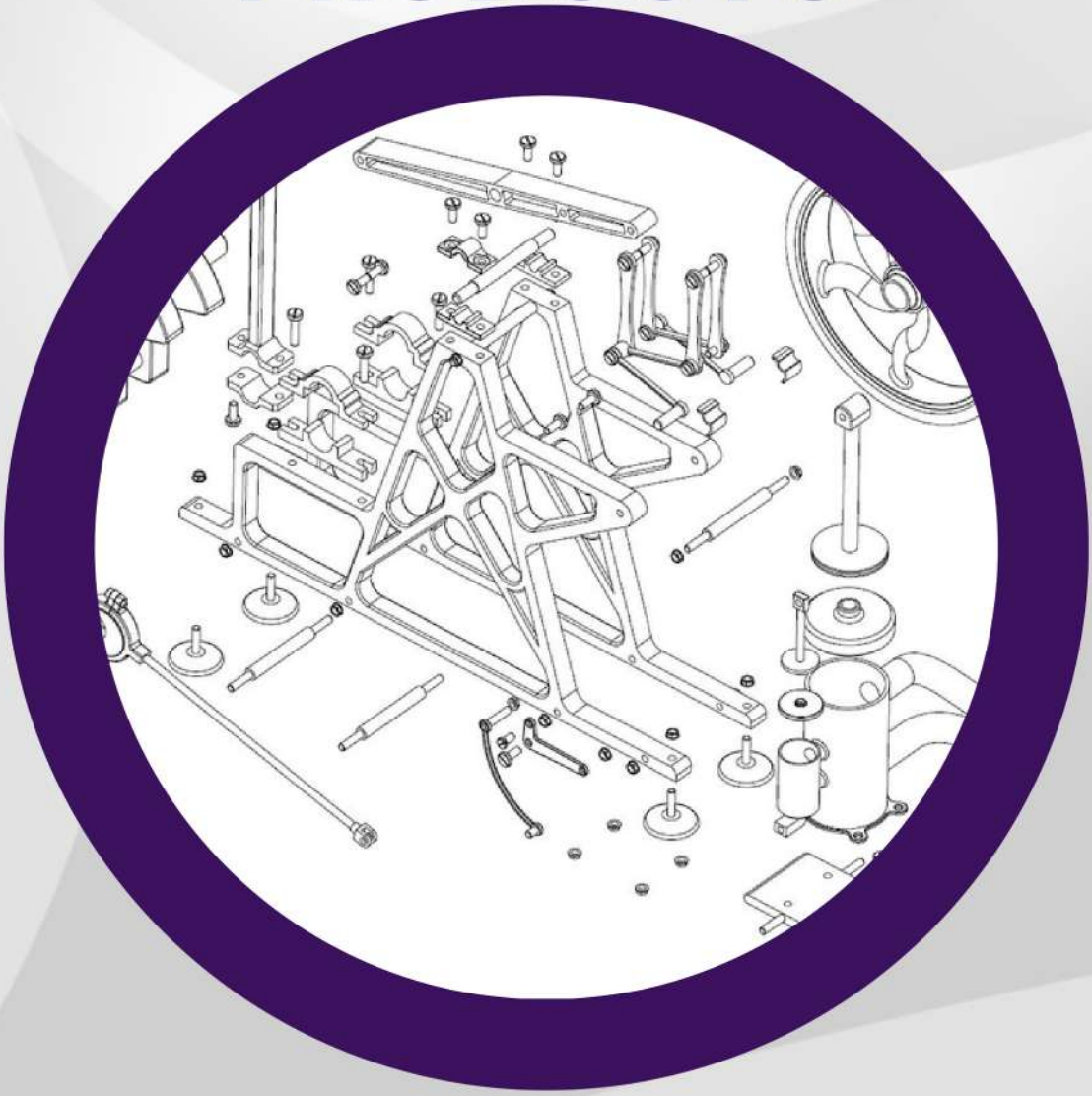

En línea

CURSO EN LÍNEA

CATIA IV: Generación de planos de producto

"Aprende a utilizar esta herramienta de diseño aplicada a la elaboración de planos o dibujos técnicos y sabrás por qué es de las preferidas en la industria hoy en día".

Duración:
30 horas aproximádamente

Modalidad:
En línea, plataforma abierta 24/7

Fecha de inicio:
Cuando quieras.
Acceso casi inmediato al inscribirse.

Normas:
ASME, ISO, ANSI.
Metodologías

Ejercicios:
Más de 200 dibujos técnicos de piezas y ensambles mecánicos.

Al finalizar:
Constancia con valor curricular por 30 horas.

TEMARIO

Inicio

Start / mechanical design / drafting

File / new / drawing

File / new from

Barra de menús.

Capa background.

Generación de vistas.

- Configuración
- Generación de vistas
- Vistas en modo automático
- Vistas respecto a un sistema de ejes
- Selección de partes a proyectar
- Generación de vistas. Vistas principales
- Generación de vistas. Secciones
- Generación de vistas. Vistas de detalle
- Generación de vistas. Vistas partidas

Modificación de vistas

- Posicionamiento de la vista
- Recuperación de lo borrado
- Bloqueo de vistas
- Modificar la escala y girar la vista

Numeración de piezas de un product.

Acotación.

- Acotación automática
- Acotación manual
- Editado de cotas

CURSO EN LÍNEA

CATIA IV: Generación de planos de producto

Tolerancias
- Creación de tolerancias geométricas

Anotaciones

Creación de textos.
- Creación de símbolos
- Símbolo de rugosidades
- Símbolos de soldadura
- Creación de soldaduras

Tablas
- Creación de tablas
- Importado de tablas

Otros elementos
- Ejes y roscas
- Áreas ralladas
- Creación de flechas

Creación de geometría 2d

Detalles 2d
- Inserción de detalles 2d

Propiedades
- Propiedades de vistas
- Propiedades gráficas
- Propiedades de texto
- Propiedades de cota
- Propiedades de las tolerancias
- Línea de extensión de cota
- Líneas de cota
- Imágenes

Impresión de ficheros drawing

Customizado drawing
- Opciones generales
- Opciones de layout
- Opciones de vista
- Opciones de generación
- Opciones de geometría
- Opciones de acotación
- Opciones de manipulación
- Opciones de anotación
- Opciones de administración

Perfil de ingreso:

Este curso es útil para todos los estudiantes de cualquier ingeniería, ingenieros, técnicos y diseñadores de la industria metalmecánica.

Los interesados deberán:
- Tener computadora, ya sea de escritorio o laptop con el software instalado.
- Te recomendamos cualquier versión de Catia desde la V5R21 en adelante.
- Contar con una cuenta de correo activa y acceso a Internet para conectarse a la plataforma de capacitación de CIYDI Ingeniería aplicada.

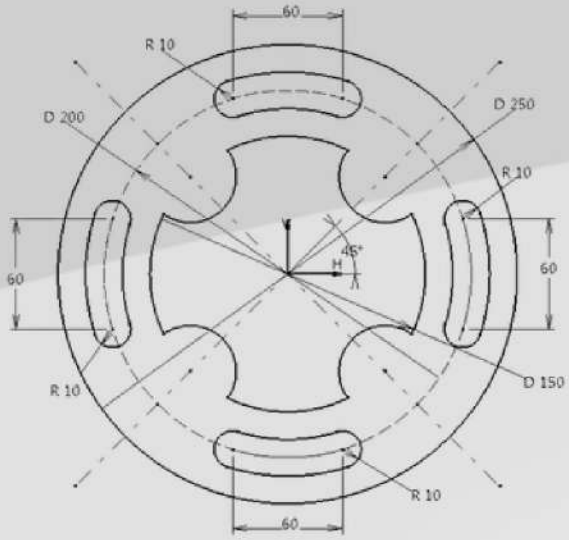

CURSO EN LÍNEA

CATIA IV: Generación de planos de producto

Metodología:

►En esta modalidad, el participante entra a la plataforma de capacitación en el tiempo designado por él mismo, puede acceder 24/7, contiene todo el material del curso, que puede ser: documentación técnica, normas, videos, archivos, animaciones, actividades interactivas y lo que sea necesario para un aprendizaje efectivo.

►El curso está diseñado para 30 horas, el cual puede ser realizado en un periodo máximo de 5 a 7 semanas, la duración del mismo dependerá del tiempo que tú le dediques.

►Para las actividades que se indiquen en el desarrollo del curso, el participante contará con la asistencia de un asesor por WhatsApp, por una hora, en un horario de común acuerdo.

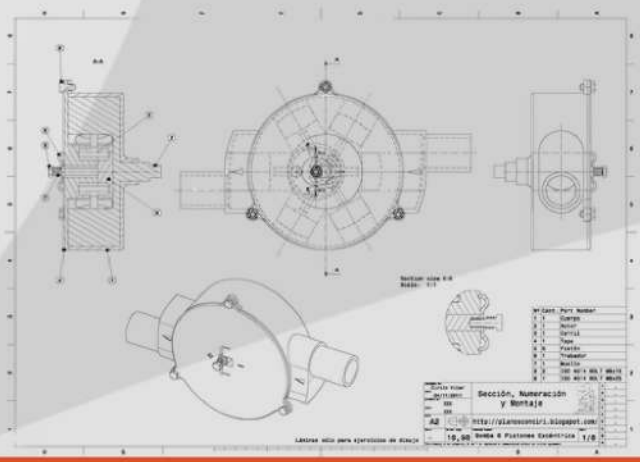

Material de trabajo

Manual de uso de Catia

- Contiene la parte teórica del módulo de elaboración de planos o dibujos técnicos, descrita detalladamente.

Ejercicios:

- Este curso incluye más de 200 planos, y archivos en formato compatible, acomodados en orden de dificultad, de los más sencillos a los más complicados, descritos paso a paso, algunos de ellos.

Planos:

- Este curso también desarrollarás la habilidad de interpretar dibujos técnicos.

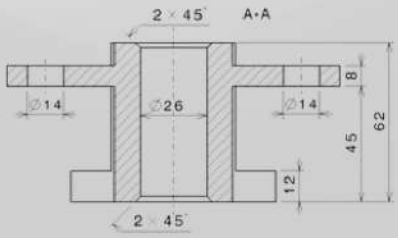

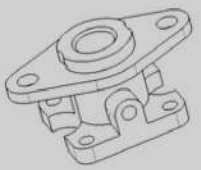

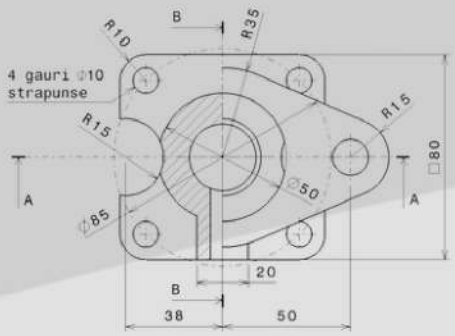

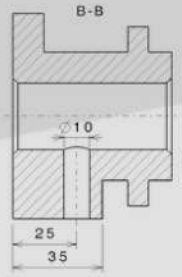

CURSO EN LÍNEA

CATIA IV: Generación de planos de producto

Este curso incluye:

► Material hecho por un instructor de alto nivel académico y amplia experiencia profesional en el área de diseño en ingeniería.

► Registro en el grupo, donde se comparten vacantes de nuestros socios comerciales o de empresas clientes.

►Normas: ASME, ISO, ANSI Metodologías

►Ejemplos, ejercicios y/o prácticas reales orientados a la industria.

►Entrega de constancia de acreditación, con valor curricular, por 30 horas.

INVERSIÓN:

$3,000 MXN

Pregunta por las ofertas de temporadas, hay descuentos importantes, al WhatsApp: 2224587897

Inscripciones en

https://ciydi-ingenieria.com/product/catia-iv-generacion-de-planos-de-producto/

La inscripción es directamente en la página web, tenemos pago con tarjeta de débito o crédito, a meses sin intereses, transferencia, depósito bancario o pago en OXXO.

Si deseas factura, solicítala, antes de inscribirte al curso, enviando un correo a contacto@ciydi-ingenieria.com con todos lo datos de facturación.

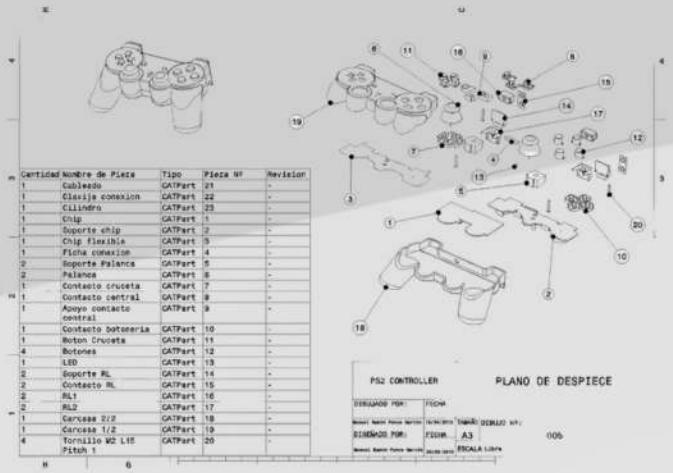

¡Síguenos en redes sociales!

CIYDI Ingeniería Aplicada