CURSO

CATIA III: ENSAMBLES Y DESPIECES. ASSEMBLY DESIGN

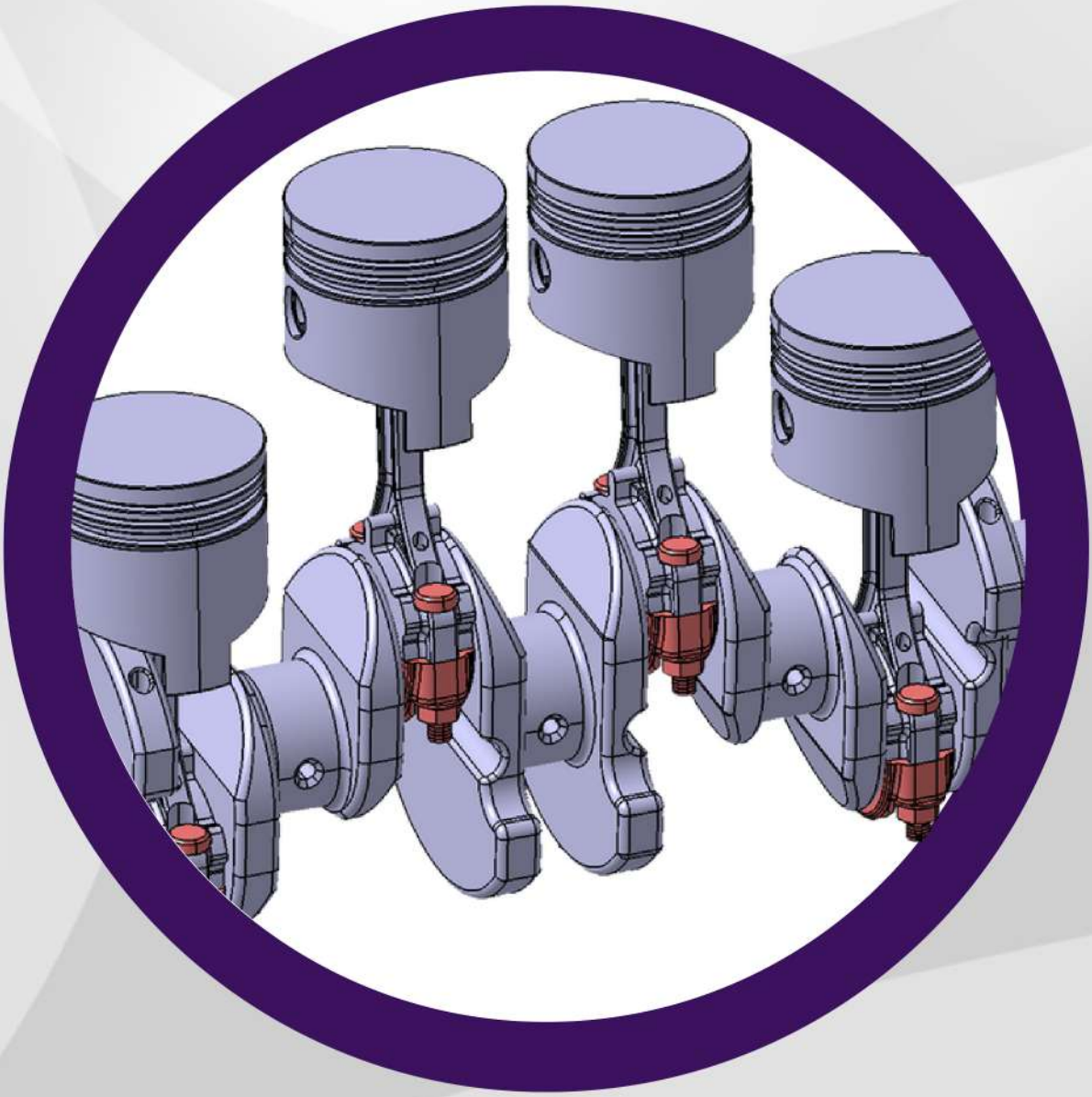

En línea

CURSO EN LÍNEA

CATIA III: Ensambles y despieces. Assembly design

"Aprende a utilizar esta herramienta de diseño aplicada a ensambles y sabrás por qué es de las preferidas en la industria hoy en día".

Duración:
40 horas aproximádamente

Modalidad:
En línea, plataforma abierta 24/7.

Fecha de inicio:
Cuando quieras.
Acceso casi inmediato al inscribirse.

Normas:
ASME, ISO, ANSI.
Metodologías

Ejercicios:
Más de 80 ensambles y planos técnicos.

Al finalizar:
Constancia con valor curricular por 40 horas.

Temario

Inserción y gestión de componentes

- Insertar un nuevo componente
- Insertar un nuevo producto insertar un nuevo part
- Insertar un componente existente
- Insertar componente existente con posición
- Reemplazar componentes reordenar el árbol visualización del producto
- Numerar los elementos del producto
- Copias rápidas de elementos fast multi-instantiation

Gestión de restricciones

- Símbolos
- Posición de los elementos
- Restricción de coincidencia
- Restricción de contacto
- Restricción de paralelismo
- Restricción de angularidad
- Fijar un componente
- Unir componentes
- Quick constraint
- Modificación de restricciones
- Flexible-rigid sub-assembly
- Matrices de posición
- Creación de constraints continuas

CURSO EN LÍNEA

CATIA III: Ensambles y despieces. Assembly design

Manipulación de componentes

- Manipulación
- Snap
- Smart move explosionado
- Manipulación con detección de colisiones

Análisis de conjuntos

- Interferencias seccionado dinámico
- Análisis de distancias y zonas de influencia
- Análisis de restricciones
- Análisis de dependencias análisis de "updates" medidas

Otras funcionalidades

- Anotaciones
- Catálogos
- Crear escenas

Assembly feature

- Cortes
- Agujeros
- Agujeros con perfil
- Suma de elementos resta de componentes

Gestión de la visualización de los modo visualización / modo diseño

- Otras opciones del menú contextual

Lista de materiales

Capturas de imágenes y videos

- Captura de imágenes
- Captura de videos

Almacenamiento de los archivos.

Envió de documentación "send to"

Publicaciones.

Customización del assembly.

Perfil de ingreso:

Este curso es útil para todos los estudiantes de cualquier ingeniería, ingenieros, técnicos y diseñadores de la industria metalmecánica.

Los interesados deberán:

- Tener computadora, ya sea de escritorio o laptop con el software instalado.
- Te recomendamos cualquier versión de Catia desde la V5R21 en adelante.
- Contar con una cuenta de correo activa y acceso a Internet para conectarse a la plataforma de capacitación de CIYDI Ingeniería aplicada.

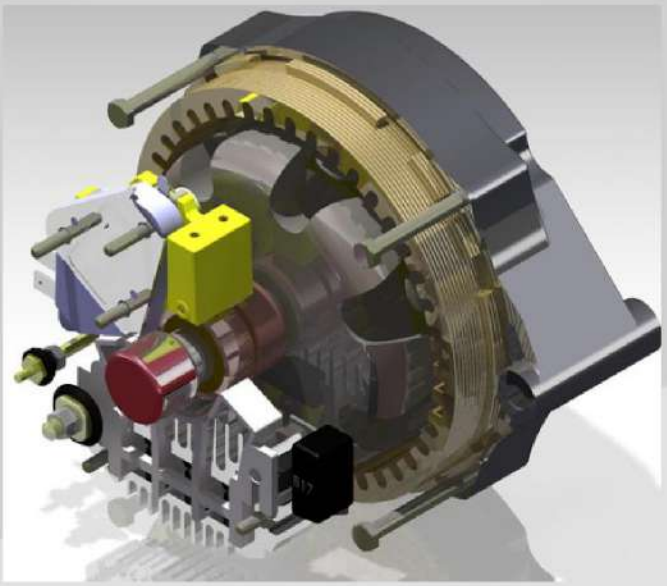

CURSO EN LÍNEA

CATIA III: Ensambles y despieces. Assembly design

Metodología:

►En esta modalidad, el participante entra a la plataforma de capacitación en el tiempo designado por él mismo, puede acceder 24/7, contiene todo el material del curso, que puede ser: documentación técnica, normas, videos, archivos, animaciones, actividades interactivas y lo que sea necesario para un aprendizaje efectivo.

►El curso está diseñado para 40 horas, el cual puede ser realizado en un periodo máximo de 6 a 8 semanas, la duración del mismo dependerá del tiempo que tú le dediques.

►Para las actividades que se indiquen en el desarrollo del curso, el participante contará con la asistencia de un asesor por WhatsApp, por una hora, en un horario de común acuerdo.

Material de trabajo

Manual

Contiene la parte teórica del módulo de ensambles, descrita detalladamente.

Ejercicios:

Este curso incluye más de 80 ensambles, tanto en planos, como en formato compatible, acomodados en orden de dificultad, de los más sencillos a los más complicados, descritos paso a paso, algunos de ellos.

Planos:

Este curso incluye más de 80 planos de ensambles, en los cuales también desarrollarás la habilidad de interpretar dibujos técnicos.

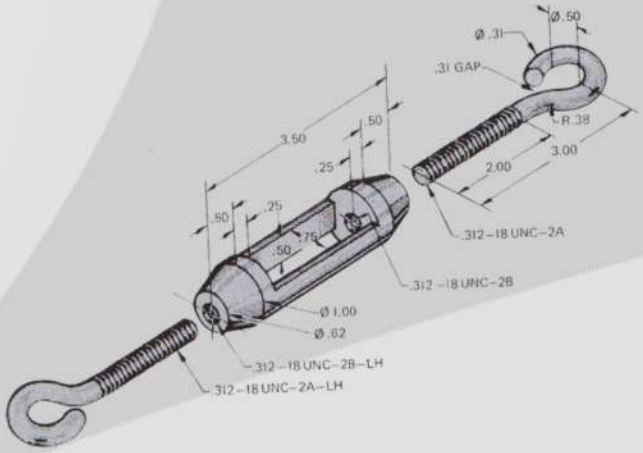

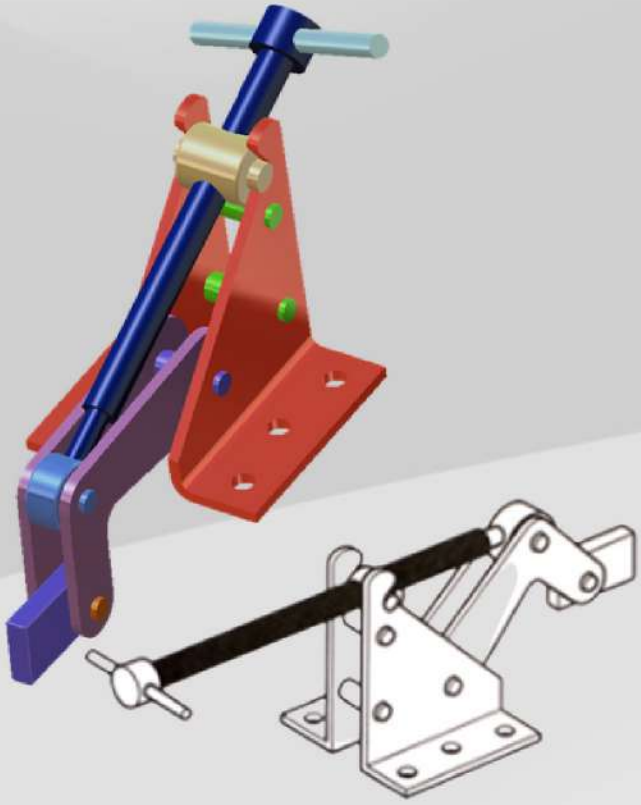

CURSO EN LÍNEA

CATIA III: Ensambles y despieces. Assembly design

Este curso incluye:

► Material hecho por un instructor de alto nivel académico y amplia experiencia profesional en el área de diseño en ingeniería.

► Registro en el grupo, donde se comparten vacantes de nuestros socios comerciales o de empresas clientes.

►Normas: ASME, ISO, ANSI Metodologías

►Ejemplos, ejercicios y/o prácticas reales orientados a la industria.

►Entrega de constancia de acreditación, con valor curricular, por 40 horas.

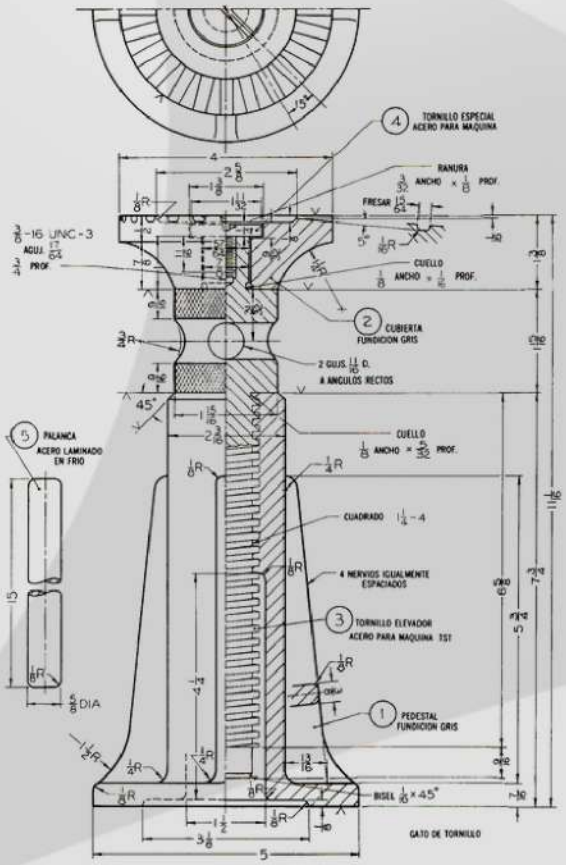

INVERSIÓN:

$4,000 MXN

Pregunta por las ofertas de temporadas, hay descuentos importantes, al WhatsApp: 2224587897

Inscripciones en

https://ciydi-ingenieria.com/product/catia-iii-ensambles-y-despieces-assembly-design/

La inscripción es directamente en la página web, tenemos pago con tarjeta de débito o crédito, a meses sin intereses, transferencia, depósito bancario o pago en OXXO.

Si deseas factura, solicítala, antes de inscribirte al curso, enviando un correo a contacto@ciydi-ingenieria.com con todos lo datos de facturación.

¡Síguenos en redes sociales!

CIYDI Ingeniería Aplicada