CURSO

CATIA I: 2D SKETCHER

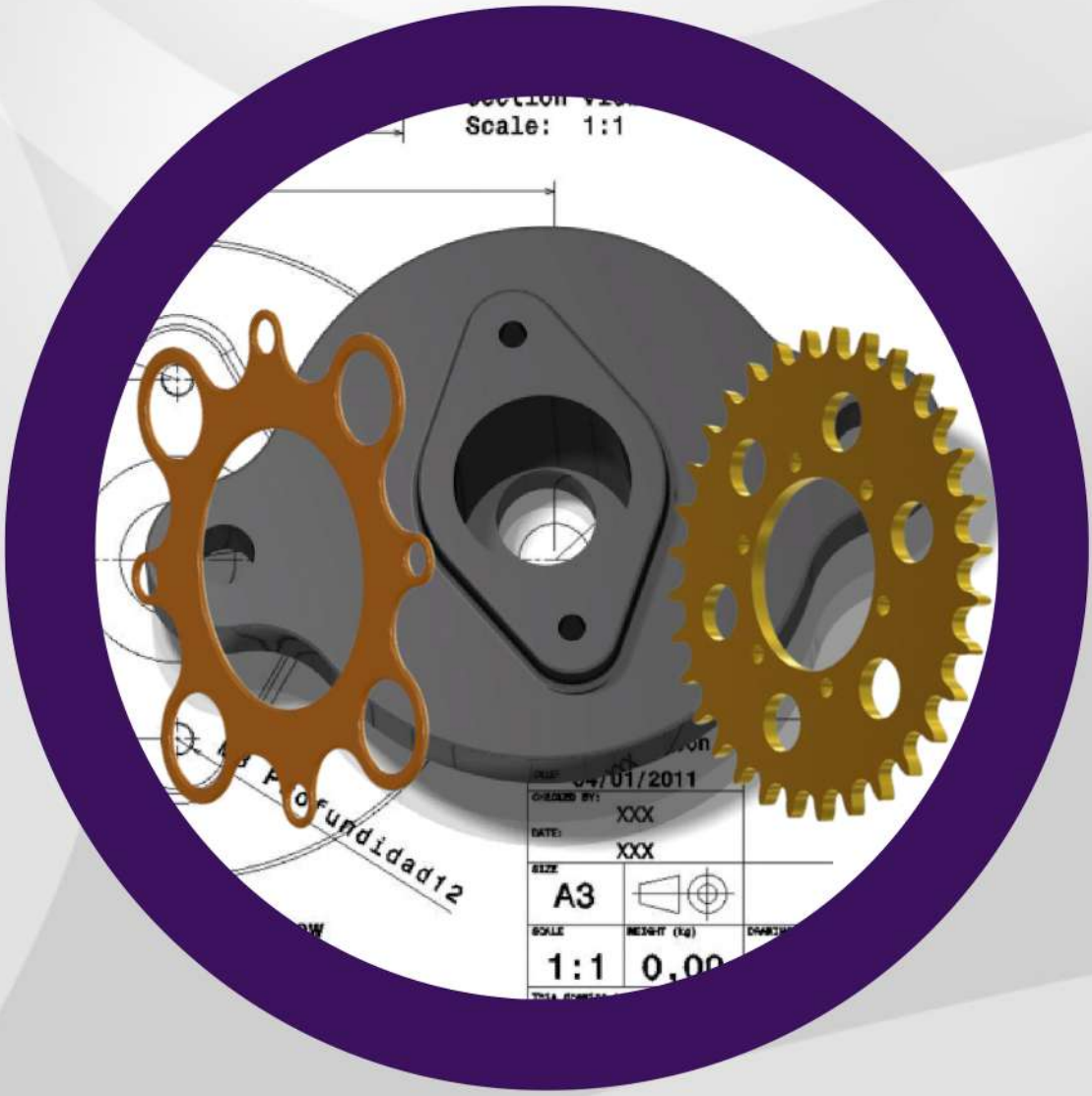

En línea

CURSO EN LÍNEA

CATIA I: 2D Sketcher

«Aprende a utilizar esta herramienta de diseño en 2D y sabrás por qué es de las preferidas en la industria hoy en día».

Duración:
30 horas aproximádamente

Modalidad:
En línea, plataforma abierta 24/7

Fecha de inicio:
Cuando quieras.
Acceso casi inmediato al inscribirse.

Normas:
ASME, ISO, ANSI.
Metodologías

Ejercicios:
Más de 100 ejercicios y planos técnicos.

Al finalizar:
Constancia con valor curricular por 30 horas.

Temario:

Introducción
1.1. Entorno 2D y 3D
1.2. Definición del ratón
Dibujando en 2d. Sketch
Barras de herramientas
Nociones previas
4.1. Smartpick
4.2. Sketch tools
Creación de elementos de alambre
5.1. Profile
5.2. Perfiles predefinidos
5.3. Circle
5.4. spline
5.5. Generación de curvas cónicas line
5.6. Point
Definición de operaciones
6.1. Generación de redondeos
6.2. Generación de chaflanes
6.3. Relimitaciones
Transformaciones
Proyección de elementos 3d sobre el plano de sketch
8.1. Geometry 3d
Definición de restricciones
9.1. Tipos de restricciones
9.2. Restricciones dimensionales
9.3. Restricciones de geometría
9.4. Visualización
9.5. Colores
Representación en el árbol
Análisis de la geometría de sketch

CURSO EN LÍNEA

CATIA I: 2D Sketcher

Tipos de skecth
12.1. Sliding
12.2. Positioned
Cambio de plano soporte sketch
100 Piezas mecánicas de aplicación para desarrollar las habilidades en 2D y al mismo tiempo, en interpretación de planos mecánicos.

Objetivos:

El participante:

► Utilizará las herramientas de CATIA para modelar piezas mecánicas, desde las más sencillas, hasta piezas complejas en 2 dimensiones, utilizando las herramientas del módulo de sketcher. Y algunas herramientas sencillas de 3D.

► Desarrollará la habilidad modelar piezas mecánicas con pasos correctos tanto para su diseño, como para su mecanizado y/o proceso de manufactura.

► Desarrollará la habilidad de interpretar dibujos técnicos.

Alcances:

► Al terminar el curso, el alumno será capaz de realizar piezas mecánicas en 2D, las cuales ayudarán a mejorar su desempeño en las distintas áreas de la industria.

Perfil de ingreso:

Este curso es útil para todos los estudiantes de cualquier ingeniería, ingenieros, técnicos y diseñadores de la industria metalmecánica.

Los interesados deberán:

- Tener computadora, ya sea de escritorio o laptop con el software instalado.
- Te recomendamos cualquier versión de Catia desde la V5R21 en adelante.
- Contar con una cuenta de correo activa y acceso a Internet para conectarse a la plataforma de capacitación de CIYDI Ingeniería aplicada.

CURSO EN LÍNEA

CATIA I: 2D Sketcher

Metodología:

►En esta modalidad, el participante entra a la plataforma de capacitación en el tiempo designado por él mismo, puede acceder 24/7, contiene todo el material del curso, que puede ser: documentación técnica, normas, videos, archivos, animaciones, actividades interactivas y lo que sea necesario para un aprendizaje efectivo.

►El curso está diseñado para 30 horas, el cual puede ser realizado en un periodo máximo de 4 a 5 semanas, la duración del mismo dependerá del tiempo que tú le dediques.

►Para las actividades que se indiquen en el desarrollo del curso, el participante contará con la asistencia de un asesor por WhatsApp, por una hora, en un horario de común acuerdo.

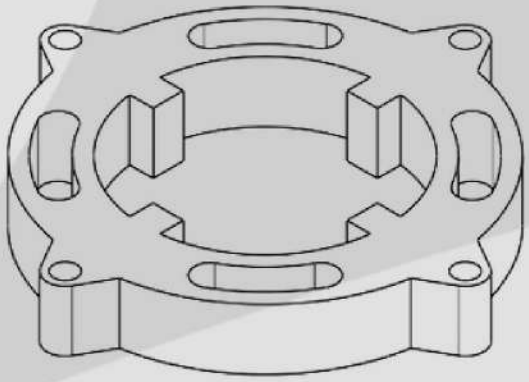

Material de trabajo

Manual

Contiene la parte teórica del módulo de 2D, descrita detalladamente.

Ejercicios:

Incluye 100 piezas mecánicas, en 2D, con un poco de 3D, acomodados en orden de dificultad, de los más sencillos a los más complicados, descritas paso a paso, algunas de ellos.

Planos:

Este curso incluye 100 planos, en los cuales también desarrollarás la habilidad de interpretar dibujos técnicos.

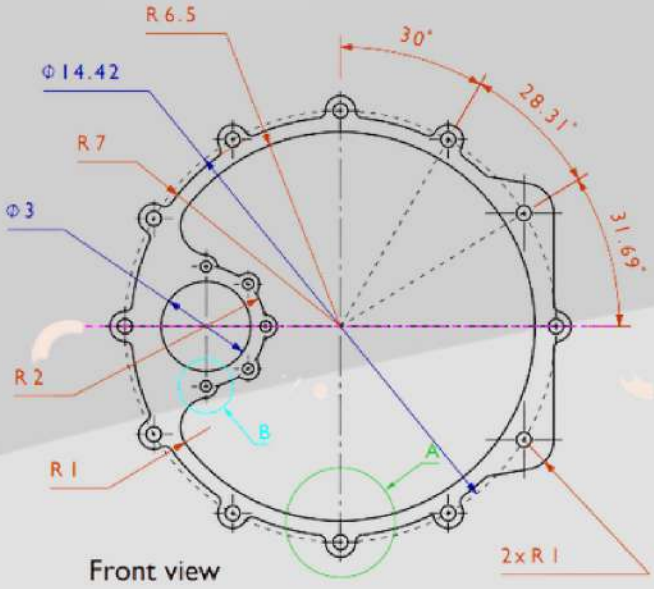

CURSO EN LÍNEA

CATIA I: 2D Sketcher

Este curso incluye:

► Material hecho por un instructor de alto nivel académico y amplia experiencia profesional en el área de diseño en ingeniería.

► Registro en el grupo, donde se comparten vacantes de nuestros socios comerciales o de empresas clientes.

► **Normas:** ASME, ISO, ANSI Metodologías

► Ejemplos, ejercicios y/o prácticas reales orientados a la industria.

► Entrega de constancia de acreditación, con valor curricular, por 30 horas.

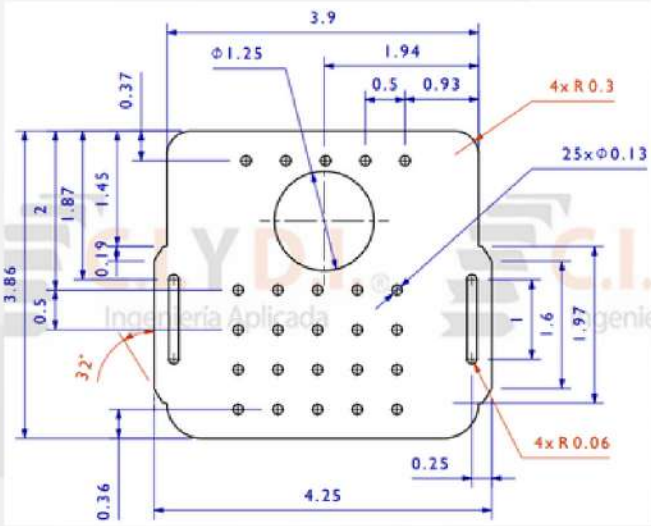

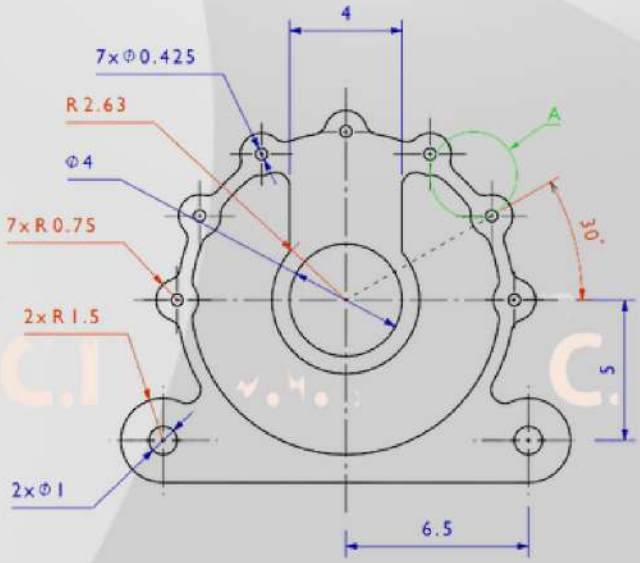

INVERSIÓN:

$3,000 MXN

Pregunta por las ofertas de temporadas, hay descuentos importantes, al WhatsApp: 2224587897

Inscripciones en

https://ciydi-ingenieria.com/product/catia-i-2d-sketcher/

La inscripción es directamente en la página web, tenemos pago con tarjeta de débito o crédito, a meses sin intereses, transferencia, depósito bancario o pago en OXXO.

Si deseas factura, solicítala, antes de inscribirte al curso, enviando un correo a contacto@ciydi-ingenieria.com con todos lo datos de facturación.

¡Síguenos en redes sociales!

CIYDI Ingeniería Aplicada